INSTRUÇÃO DE MONTAGEM
CABECEIRA FLEX ATENAS

MEDIDA DO PRODUTO MONTADO

ALT:1285 MM
LARG 1,40: 2175 MM
LARG 1,60: 2380 MM
LARG 2,00: 2790 MM

VOLUME: 02
M³ : 0,104
PESO: 54,200 KG

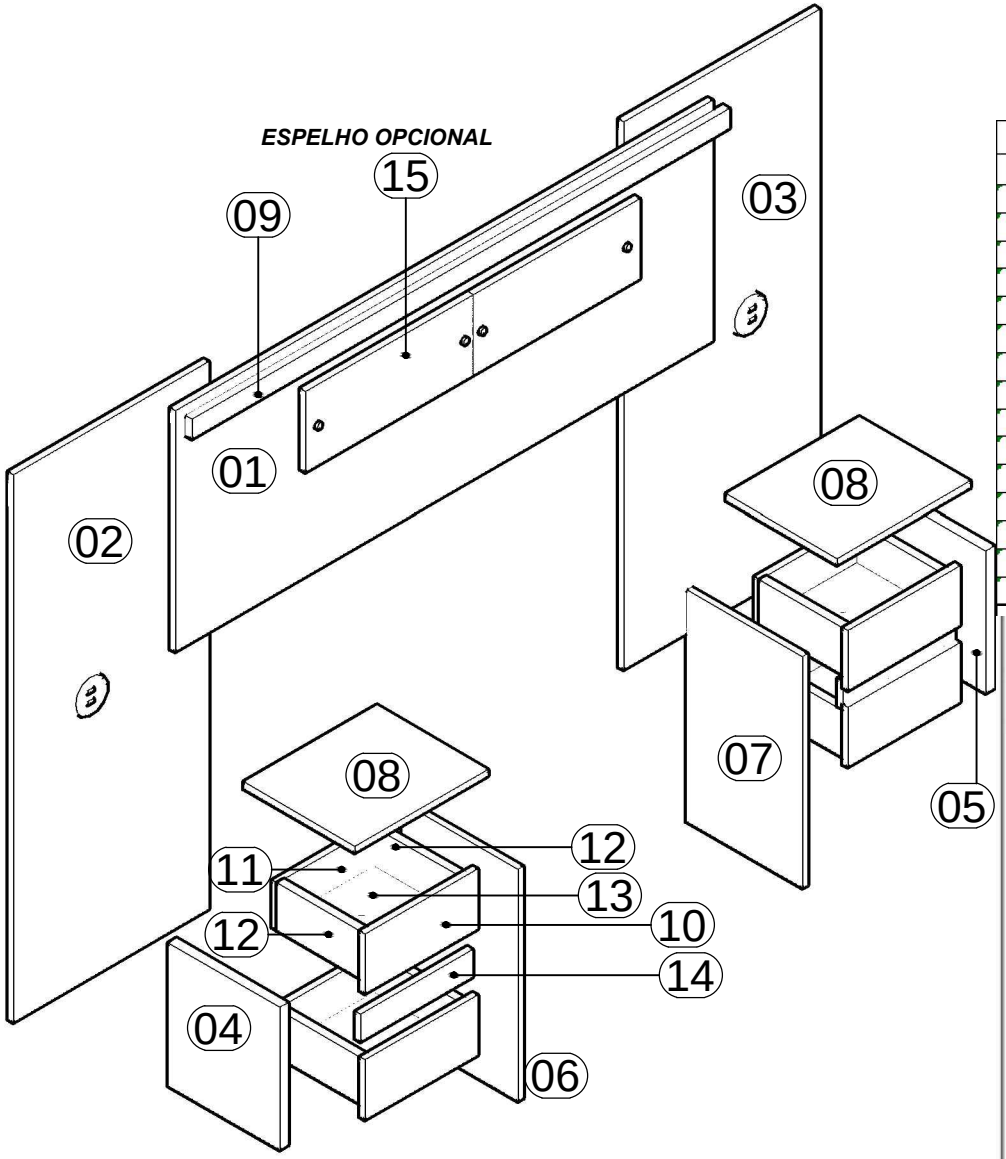

RELAÇÃO DE PEÇAS					RELAÇÃO DE FERRAGEM		
REF.	NOME	MEDIDA	MATERIAL	QUANT.	REF.	NOME	QUANT.
01	PAINEL	1840 X 610 X 15	MDF	01	A	PARAFUSO 5,0 X 40 CHATO ESC.	24
02	LATERAL ESQ.	1280 X 600 X 15	MDF	01	B	PARAFUSO 3,5 X 25 CHATO	11
03	LATERAL DIR.	1280 X 600 X 15	MDF	01	C	PARAFUSO 3,5 X 16 CHATO	16
04	LATERAL ESQ. EXTERNA	320 X 335 X 25	MDF	01	D	PARAFUSO 6,0 X 10 CHATO	16
05	LATERAL DIR. EXTERNA	320 X 335 X 25	MDF	01	E	PARAFUSO 3,5 X 16 CHATO ZB	04
06	LATERAL ESQ. INTERNA	570 X 335 X 25	MDF	01	F	SUPORTE P/ VIDRO CROMADO	04
07	LATERAL DIR. INTERNA	570 X 335 X 25	MDF	01	G	TAMBOR MINIFIX 12 MM	16
08	TAMPO	390 X 350 X 25	MDF	02	H	PINO MINIFIX 32 MM	16
09	REGUA	1840 X 50 X 25	MDF	01	I	CAVILHA 6 X 30	16
10	FRENTE GAVETA	320 X 140 X 15	MDF	04	J	SAPATA 16 X 40 MM	08
11	C/FUNDO GAVETA	300 X 100 X 15	MDF	04	K	PREGO 10 X 10	20
12	LATERAL GAVETA	295 X 100 X 15	MDF	08	L	CORREDIÇA	02
13	FUNDO GAVETA	414 X 300 X 03	MDF	04	M	SUPORTE USB	02
14	TRAVA CRIADO	330 X 50 X 25	MDF	02	N	##	##
15	ESPELHO (OPCIONAL)	600 X 230 X 03	ESPELHO	02	O	##	##

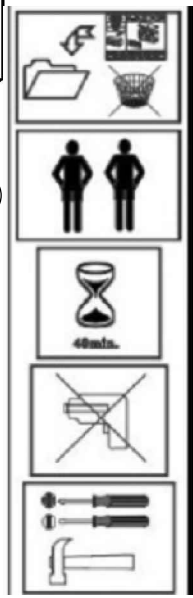

ATENÇÃO!

Somente serão substituidas as peças que apresentem defeitos de fabricação. Para isto e necessário o envio, juntamente com o pedido de assistência, do esquema de montagem indicando a peça a ser substituida.

Todas as peças com problema de assistência técnica substituida deverão ser guardadas para posterior devolução, para isto aguardar a autorização de envio por parte da fabrica.

ATENÇÃO!

Montagem
1 - Ler atentamente toda a ilustração antes de iniciar a montagem.
2 - A montagem do produto deverá ser feita em uma superficie limpa e plana.
3 - Os parafusos devem ser apertados periodicamente.
4 - Evitar batidas e também o contato com objeto cortante.

Limpeza
1 - Pano levemente umedecido com água, seguido de pano seco.
2 - Não utilizar produtos quimicos ou abrasivos.
3 - Manter o móvel em lugar livre de umidade e ao abrigo de exposição direta ao sol.

MANUAL DE MONTAGEM CABECEIRA FLEX ATENAS

1º PASSO

OBS: montar os dois criados.

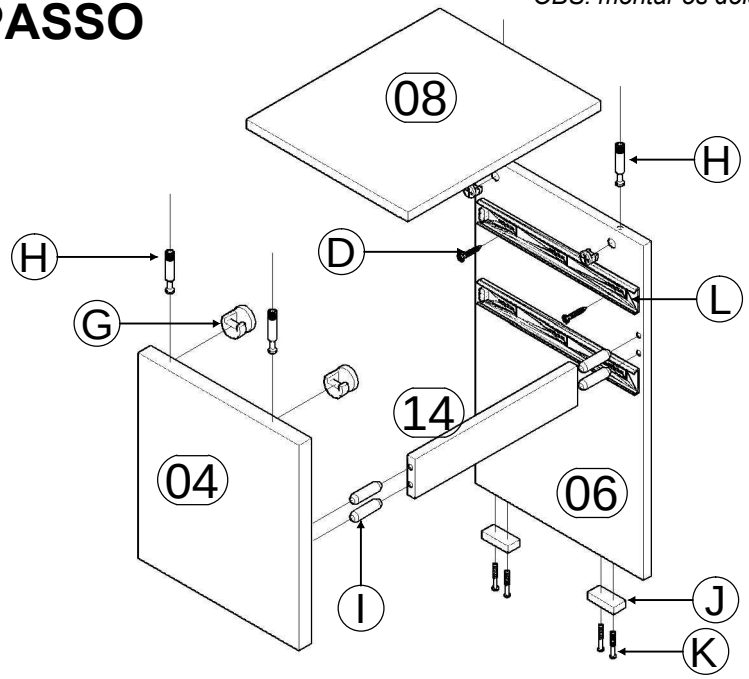

2º PASSO

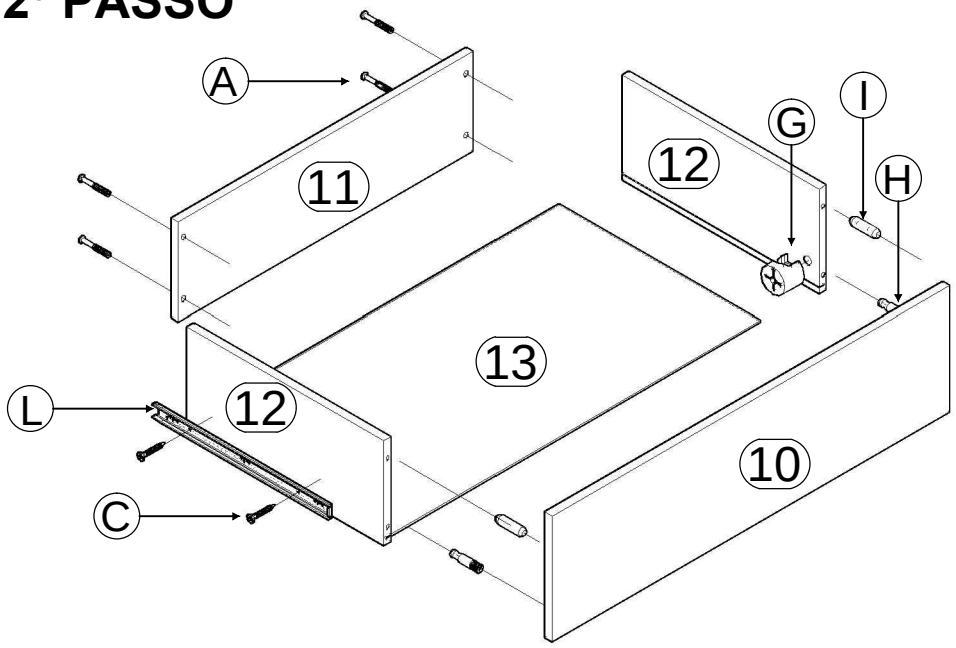

3º PASSO

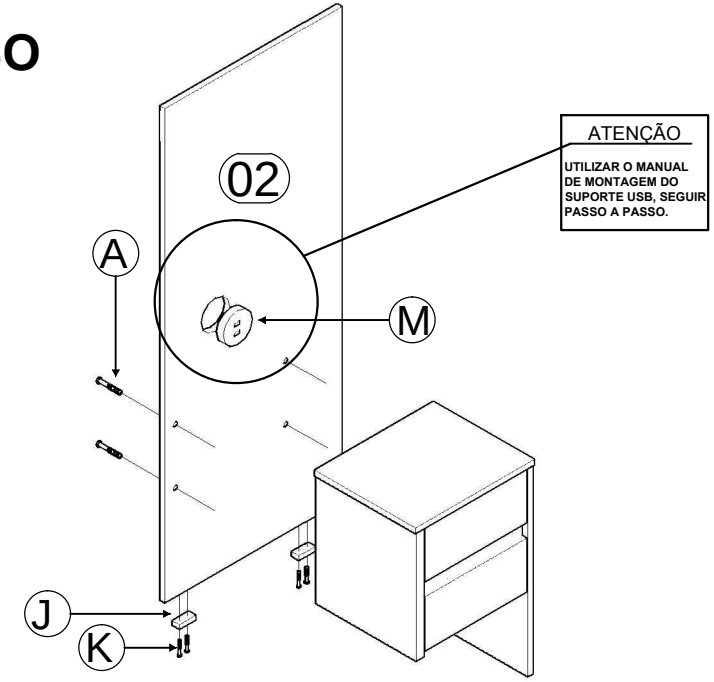

4º PASSO

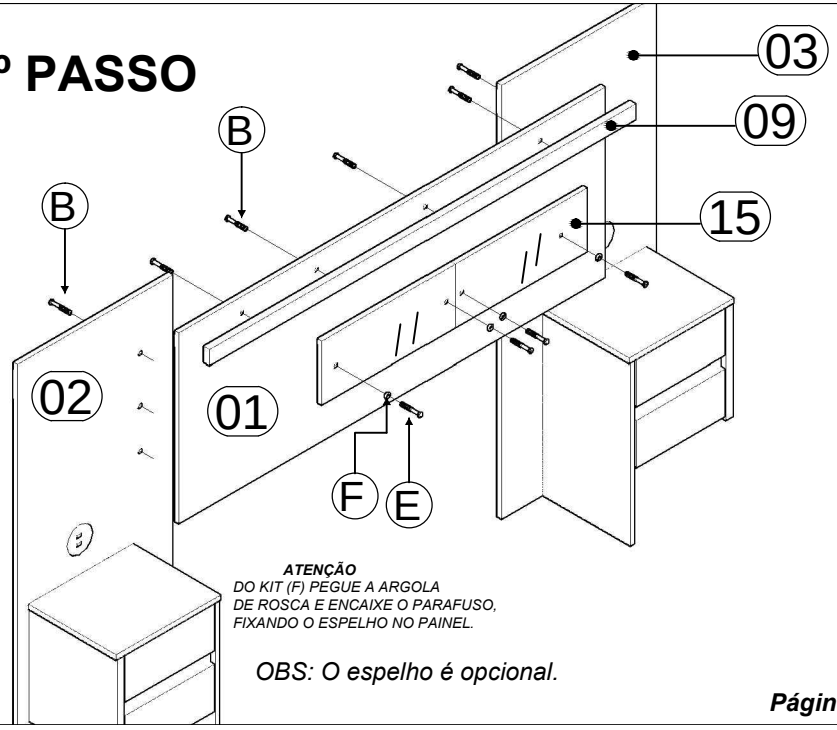

ATENÇÃO
DO KIT (F) PEGUE A ARGOLA DE ROSCA E ENCAIXE O PARAFUSO, FIXANDO O ESPELHO NO PAINEL.

OBS: O espelho é opcional.